25
05
20

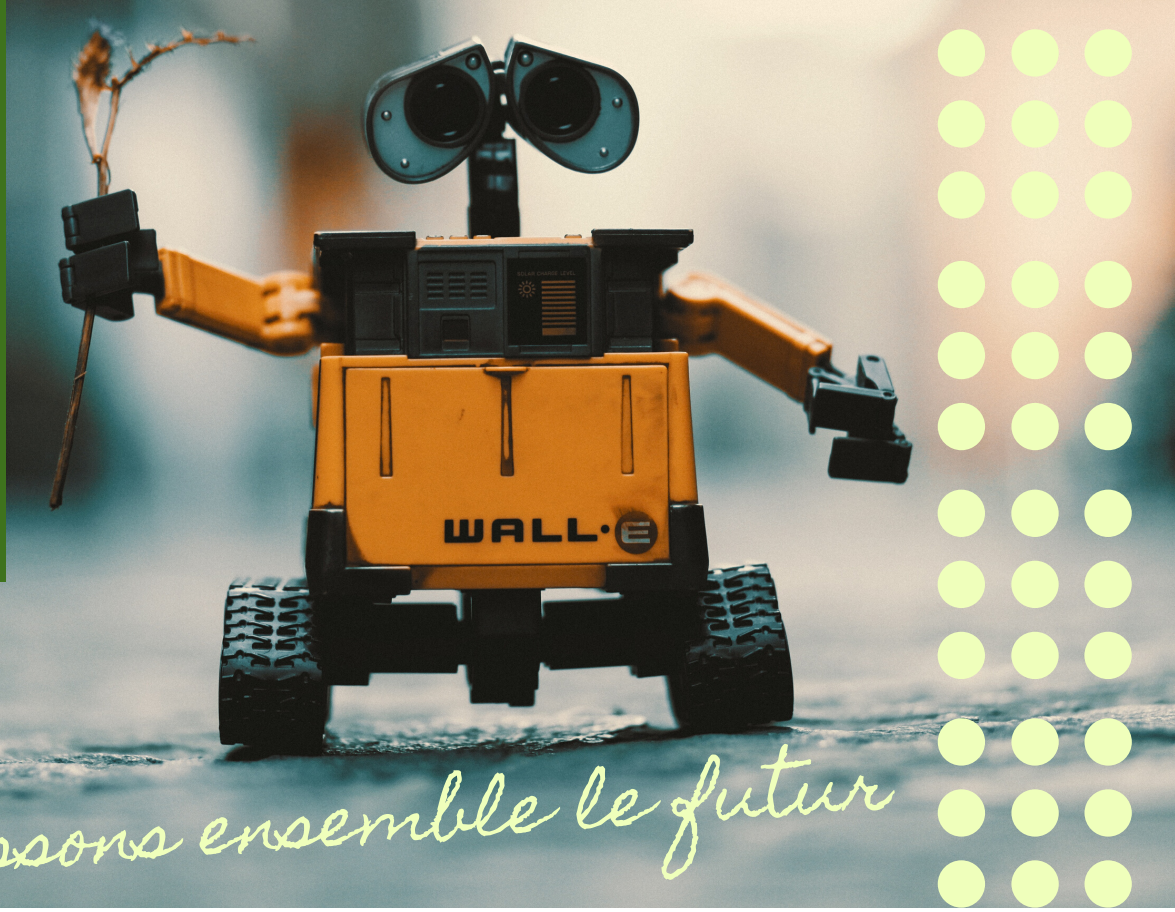

Bâtissons ensemble le futur

DÉMONSTRATION DU ROBOT ReCOVery

La CleanTech Vallée réalise lundi 25 mai une démonstration du robot de désinfection de l'air et des surfaces mis au point par Innowtech, Fadilec, Sirea et Sterixene.

Les équipes techniques testent ReCOVery dans les locaux de la nouvelle pépinière de Bagnols-sur-Cèze : l'Office des entreprises.

Découvrez cette solution innovante pour lutter contre le virus COVID-19.

CLEANTECH VALLÉE

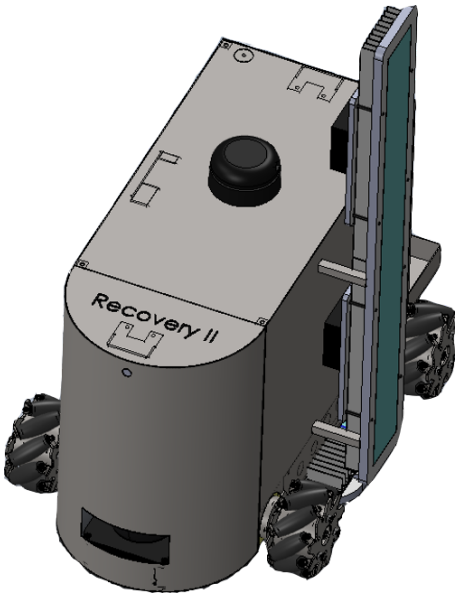

Robot de désinfection ReCOVery

#TousMobilisés

Une initiative de la CleanTech Vallée...

Depuis le début de la pandémie COVID-19, les acteurs publics (CC Pont du Gard et CA Gard Rhodanien) et privés (EDF, Enedis, Banque Populaire du Sud, Sanofi, BRL, Orano, CEA Marcoule, UIMM, CCI du Gard), engagés dans la CleanTech Vallée continuent de déployer le Contrat de Transition Ecologique signé avec l'Etat sous l'impulsion du député Antony Cellier. Ils sont pleinement mobilisés pour soutenir cette dynamique qui pourrait dépasser le cadre local.

De plus, les lauréats du programme d'accélération CleanTech Booster mettent tout en oeuvre pour adapter leurs solutions au contexte actuel.

... pour trouver des solutions

En cette période particulière, la CleanTech Vallée reste active. Les entreprises accompagnées par le CleanTech Booster restent agiles, innovantes malgré leur besoin de soutien pour traverser cette crise d'ampleur. Ces start-ups et PME accélérées à Aramon ont axé leurs recherches sur les problématiques sanitaires actuelles. Ainsi, ce sont 8 solutions innovantes qui ont été conçues par les lauréats du CleanTech Booster : les tags de géolocalisation pour la sécurité du personnel, l'application PCA COVID pour la reprise d'activité, le caisson de protection pour la réalisation des tests de dépistage COVID-19, un portique de détection du virus, un Drive de l'Artisan, un système de production de désinfectant, un accompagnement aux nouvelles réglementations sanitaires pour les entreprises ansi que ReCOVery : le robot de désinfection et de décontamination.

La Villa
2010, route de Beaucaire
30390 Aramon

e.claverie@cleantech-vallee.fr
@CleanTechVallee
www.cleantech-vallee.fr

avec le soutien de

CLEANTECH VALLÉE

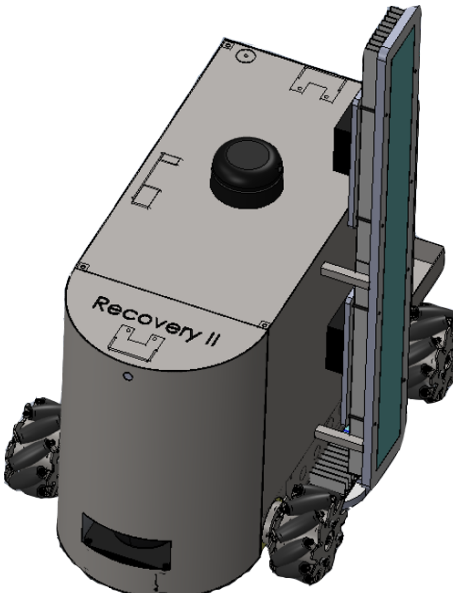

Robot de désinfection ReCOVery

#TousMobilisés

Une dynamique collective

Sous l'impulsion de la dynamique CleanTech Vallée, plusieurs entreprises accélérées au CleanTech Booster ont décidé de réunir leurs technologies et leurs expertises pour créer une solution de décontamination face à la pandémie COVID-19. Innowtech, Fadilec et Sirea se sont ainsi associées à Sterixene, spécialiste français de l'élimination de germes, de bactéries et de virus, pour proposer ReCOVery. Ce collectif a conçu le robot de désinfection de l'air et des surfaces qui permet de répondre aux besoins d'aseptisation des locaux à usage médicaux, professionnels ou destinés à accueillir du public.

Les partenaires Fadilec, Sirea, Innowtech et Sterixene sont des entreprises établies. Leur domaine est celui des data, de la deeptech et de la robotique, appliquées au secteur industriel. Les briques technologiques de ce robot ont été développées, testées et validées. Elles sont déja en service sur d'autres dispositifs commercialisés :

- une robotique réalisée par Innowtech
- un assemblage assuré par Fadilec
- une désinfection par lumière ultraviolette menée par Sterixene
- une pulvérisation de désinfectant et une alimentation énergétique assurée par Sirea.

avec le soutien de

La Villa
2010, route de Beaucaire
30390 Aramon

e.claverie@cleantech-vallee.fr
@CleanTechVallee
www.cleantech-vallee.fr

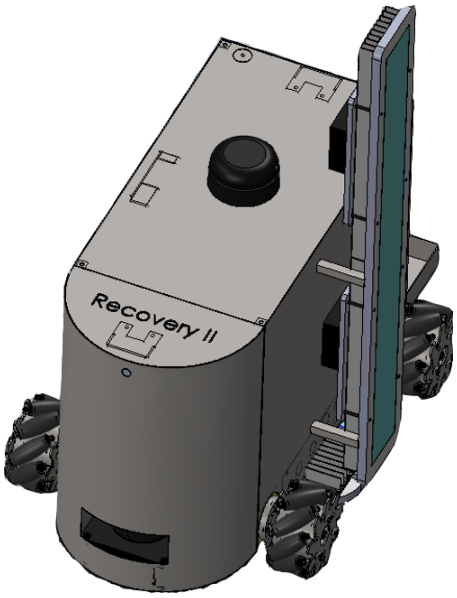

Robot de désinfection ReCOVery

#TousMobilisés

Le nouveau robot ReCOVery

Ce robot de décontamination a été testé dans le milieu médical au Centre Hospitalier de Bagnols-sur-Cèze et dans un contexte professionnel à la nouvelle pépinière d'entreprises du territoire du Gard rhodanien.

Avec du mobilier, comme dans un local vide, le robot est autonome et se déplace sans la nécessité d'une présence à ses côtés pour assurer la sécurité des intervenants. Il est capable d'entrer dans les locaux par les portes d'accès du personnel, de surmonter ou d'éviter les obstacles divers et d'opérer lorsque la luminosité est réduite. Son double procédé de désinfection intègre une pulvérisation de très fines goutelettes ainsi qu'une décontamination par lumière ultraviolette. La pulvérisation de la solution assainissante n'augmente pas le taux d'humidité ambiant. Il est dimensionné pour désinfecter des locaux de 30m² au minimum, à une température comprise entre 0 et 50° et comprenant des équipements.

Ce premier prototype de ReCOVery sera prochainement testé en laboratoire. De nouvelles technologies devraient aussi être ajoutées au robot de décontamination, notamment un module de gestion des données en collaboration avec Alfileo, autre lauréat du CleanTech Booster.

La Villa
2010, route de Beaucaire
30390 Aramon

e.claverie@cleantech-vallee.fr
@CleanTechVallee
www.cleantech-vallee.fr

avec le soutien de

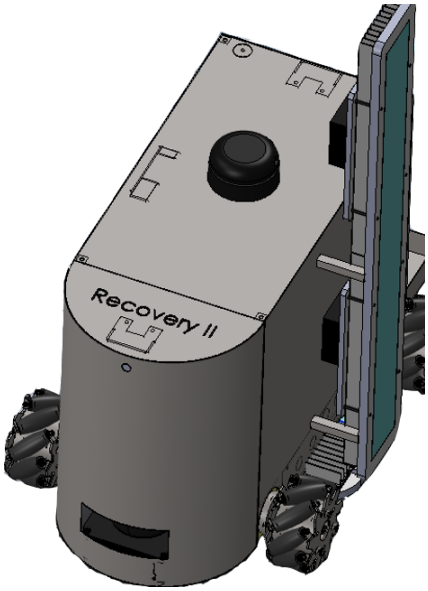

Robot de désinfection ReCOVery

#TousMobilisés

La mesure par la robotique d'Innowtech

L'idée d'Innowtech est de développer des solutions technologiques, des robots-capteurs, pour collecter des données dans les milieux sensibles, dangereux, hostiles ou inacessibles. La cible est une utilisation au cœur de l'industrie avec une déclinaison pour les professionnels et les artisans.
Les mots d'ordre : agilité, pluridisciplinarité, innovation, collaboration.

Innowtech développe des solutions innovantes de mesures industrielles et d'équipements associés : capteurs, électroniques d'acquisition et de traitement, logiciels et bases de données.

L'entreprise gardoise imagine un concept d'outil modulable pour répondre aux besoins spécifiques en milieux sensibles : systèmes de mesures, robots-capteurs, systèmes de communication, interface de pilotage et de contrôle et gestion des données de mesures. Innowtech procède suivant une démarche d'ingénierie système permettant de globaliser la définition, le développement, le prototypage et les tests des solutions technologiques de mesure innovants.
En intégrant le projet ReCOVery, Innowtech offre son expertise dans la prise de mesure et la robotique.

avec le soutien de

La Villa
2010, route de Beaucaire
30390 Aramon

e.claverie@cleantech-vallee.fr
@CleanTechVallee
www.cleantech-vallee.fr

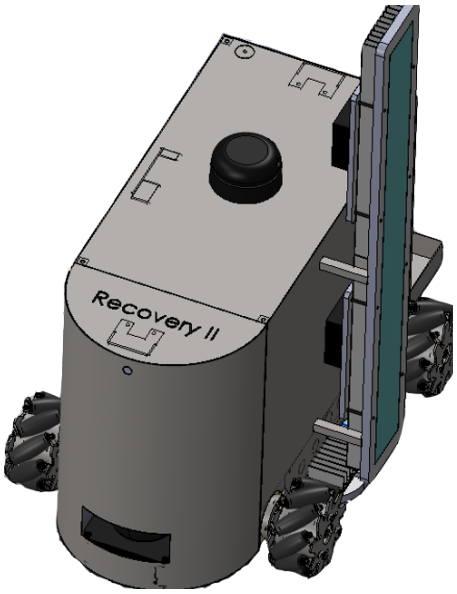

Robot de désinfection ReCOVery

#TousMobilisés

La désinfection par lumière UV de Sterixene

La start-up Sterixene développe une technologie écologique, économique et efficace à base de lumière UV fournies par un ensemble de LED ou de lumière pulsée pour décontaminer les surfaces, les poudres et les liquides. Janyce Franc et Christophe Puisnel, fondateurs de l'entreprise et spécialistes de l'optique, ont conçu cette nouvelle solution.

Basée dans le Gard, Sterixene possède un laboratoire lui permettant de tester son processus de désinfection par lumière pulsée. Cette technologie est une source lumineuse à large spectre, dont le flash ne dure que quelques centaines de microsecondes. C'est un procédé rapide et ne laissant aucun résidu.

La désinfection par lumière pulsée a l'avantage d'être compacte et flexible. La lampe peut être adaptée à l'application offrant ainsi des possibilités d'intégration facilitées. C'est une méthode n'utilisant pas de gaz mercure. Le gaz xenon utilisé est inerte chimiquement et sans résidu. La solution est simple, rentable, efficace et écologique.

Associée à la seconde brique de désinfection proposée par Sirea, la décontamination par lumière UV fournie par un ensemble de LED permet de désinfecter, l'air et les surfaces.

La Villa
2010, route de Beaucaire
30390 Aramon

e.claverie@cleantech-vallee.fr
@CleanTechVallee
www.cleantech-vallee.fr

avec le soutien de

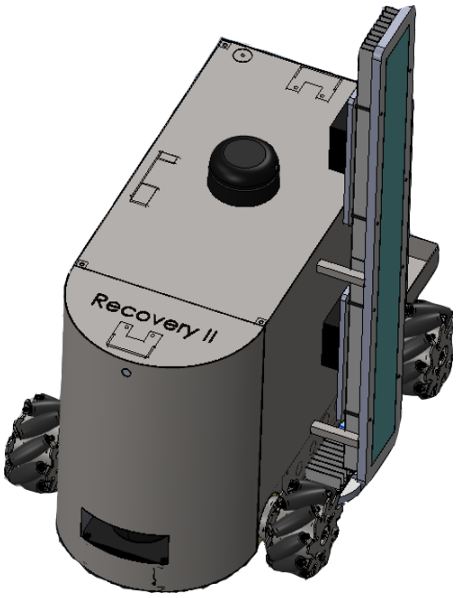

Robot de désinfection ReCOVery

#TousMobilisés

Le système de désinfection de Sirea

Créé par le groupe tarnais Sirea, AURA est un système innovant de production de désinfectant à base de sel, d'eau et... de soleil. Intégré au robot de décontamination imaginé collectivement, AURA peut aussi être utilisé seul.

AURA permet aux hôpitaux, centres de santé, entreprises, en ville ou en milieu rural, de fabriquer sa propre solution désinfectante.

- Livré clé-en-main, il est conçu pour garantir une concentration minimum d'un antiseptique universel (5 g/L).
- Indépendante d'approvisionnement extérieur, compacte et légère, réduisant les déchets, et utilisable facilement, la solution AURA est une réelle alternative pour désinfecter les surfaces ou se laver les mains en la diluant avec de l'eau.

Solea (la filiale de Sirea qui développe AURA) propose des solutions dédiées dans les domaines de la santé, de l'énergie et de l'eau, destinées à être mise en œuvre partout et pour tous.

Le groupe SIREA s'implique depuis 1994 dans la recherche de solutions techniques innovantes afin de répondre aux problématiques de gestion d'énergie, d'efficacité énergétique, d'optimisation de l'utilisation des énergies renouvelables, pour les installations résidentielles, communautaires et industrielles.

La Villa
2010, route de Beaucaire
30390 Aramon

e.claverie@cleantech-vallee.fr
@CleanTechVallee
www.cleantech-vallee.fr

avec le soutien de

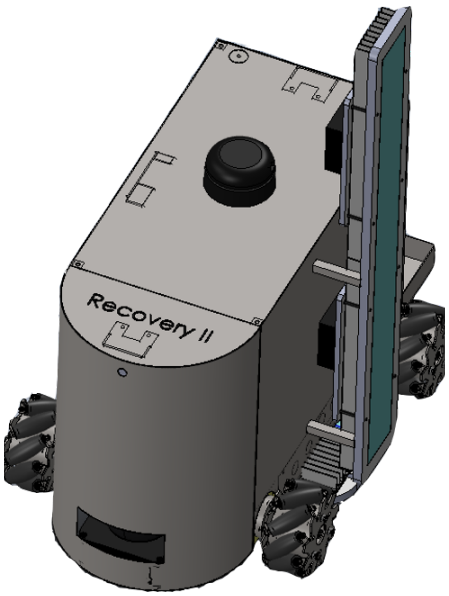

Robot de désinfection ReCOVery

#TousMobilisés

L'expertise en intégration et en assemblage de Fadilec

Le groupe Fadilec, ce sont 25 ans d'expertise en France et à l'export, dans l'ingénierie, la robotique, l'automatisme, l'informatique et la mesure.
Au sein du projet ReCOVery, FADILEC est en charge de l'intégration, des différents sous-systèmes et de l'assemblage du robot.

Constructeur et intégrateur de solutions robotiques, d'automatismes ou d'informatiques, Fadilec propose des solutions globales pour tous les projets.

Fadilec intervient régulièrement dans les secteurs d'activité du nucléaire, de l'agroalimentaire, de l'industrie pharmaceutique, de la chimie, de l'automobile, de l'aéronautique et de l'oil & gas.

Ses différents domaines d'expertise dans l'automatisme, l'informatique, la mesure, l'électricité, la mécanique, la robotique et la vision sont complémentaires et lui permettent, en tant qu'intégrateur, de proposer des solutions globales en France comme à l'étranger. Fadilec conçoit et implante efficacement des systèmes automatisés complexes.

La Villa
2010, route de Beaucaire
30390 Aramon

e.claverie@cleantech-vallee.fr
@CleanTechVallee
www.cleantech-vallee.fr

avec le soutien de

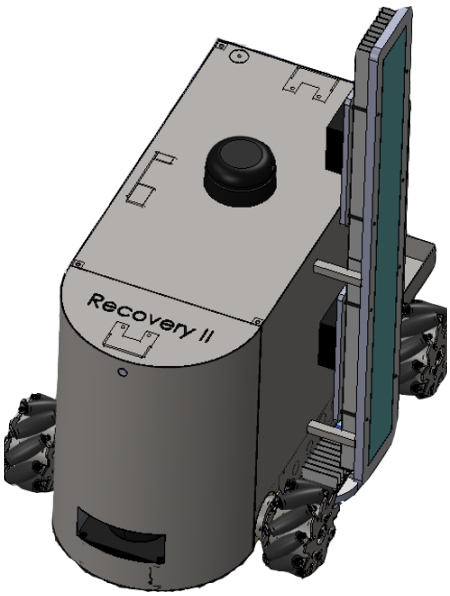

Robot de désinfection ReCOVery

#TousMobilisés

Le prototype et ses avantages

- Une solution rapide : 30 minutes environ pour un local de 30m²
- Une désinfection optimale et unique avec deux procédés couplés
- Une totale autonomie sans pilote et sur batterie
- Une technologie économique : deux fois moins chère que les robots commercialisés à ce jour
- Une solution compacte et légère : environ 50kg
- Un projet évolutif : un module de gestion des données et une technologie par UV pulsé déjà programmés
- Une efficacité qui sera prouvée et quantifiée par des essais en laboratoire.

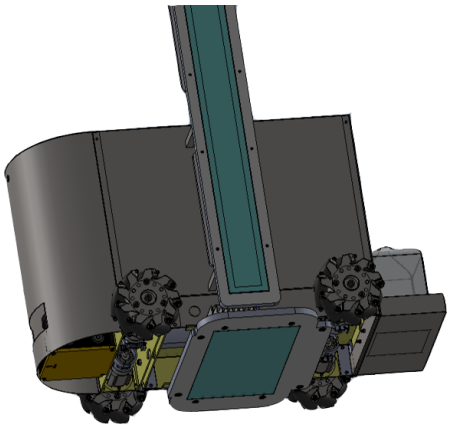

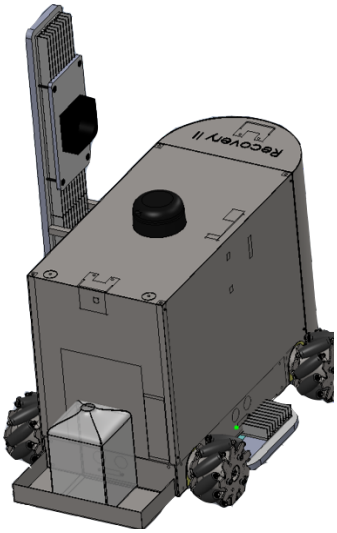

La Villa
2010, route de Beaucaire
30390 Aramon

e.claverie@cleantech-vallee.fr
@CleanTechVallee
www.cleantech-vallee.fr

avec le soutien de